icdemi 通络科技电子
www.icdemi.com
电子元器件DIY一站式配套服务

RoHS CE ISO 9001

SGDH 系列单相条形固态继电器

★单刀单掷一常开式，条形结构，安装使用方便。电流60–150A；

★耐冲击电压Vimp≥1600V（600Vrms）；

★输入/输出绝缘电压2500Vrms；

★开关型式分为过零导通型和随机导通型；

★高dV/dt，更适合于感性负载；

★控制电压：直流4–16Vdc或4–32Vdc；

★LED输入显示；

★双SCR反并联功率输出，“真空+氢气保护”芯片焊接技术，热性能好，寿命长。

外形和安装尺寸

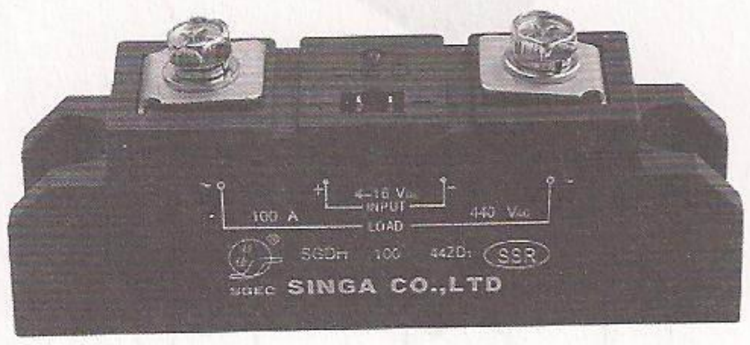

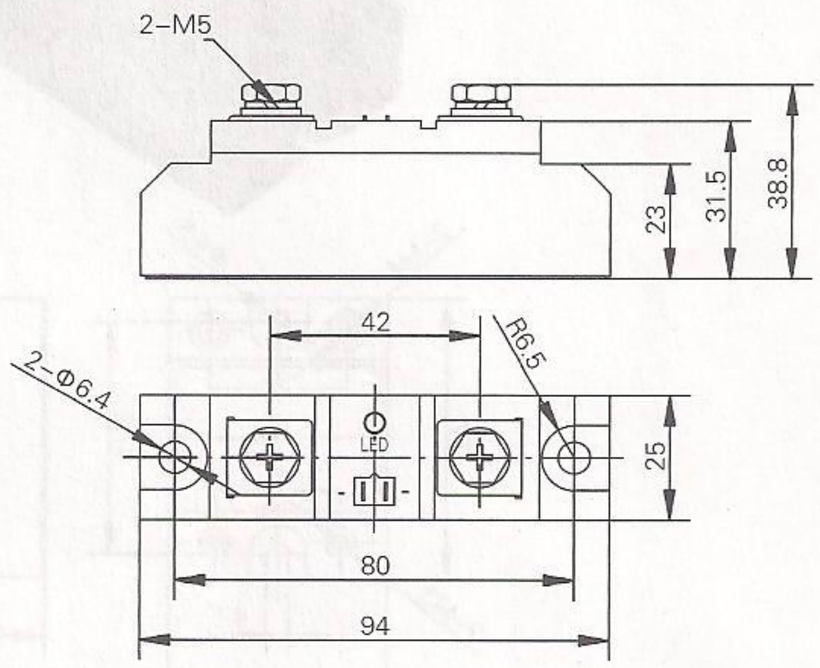

技术参数 Specification		
产品型号	SGDH / 60-150A / 280;480; 530;600V / ZD1 ZD3 RD1 RD3	
输入参数		
控制电压类型	4-16Vdc（D1）	4-32Vdc（D3）
输入控制电流(Max.)	7/20 mAdc @=5Vdc/12Vdc	13/16 mAdc @=5Vdc/12Vdc
开通电压(Max.)	4Vdc	4Vdc
输出参数		
负载电流范围	0.05-60A / 80A / 100A / 120A / 150A	
负载电压范围(rms)	24–280V / 48–480V / 53–530V / 60–600V	
频率范围	47-63 Hz	
断态电流	≤8 mArms	
通态电压	1.8V	
开通时间“零控”	1/2 Cycle	
关断时间	1/2 Cycle	
开通时间“随机控”	1 mSec	
绝缘电压	2500Vrms	
工作和存储温度	-30 ～ +80℃	